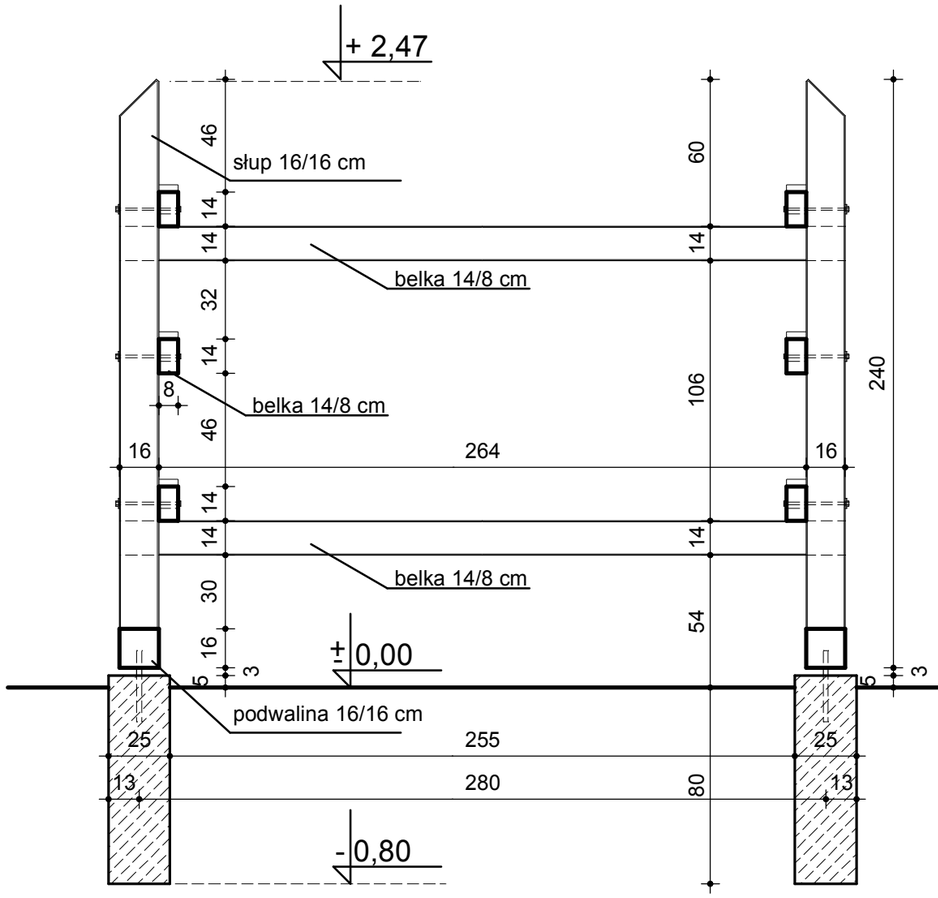

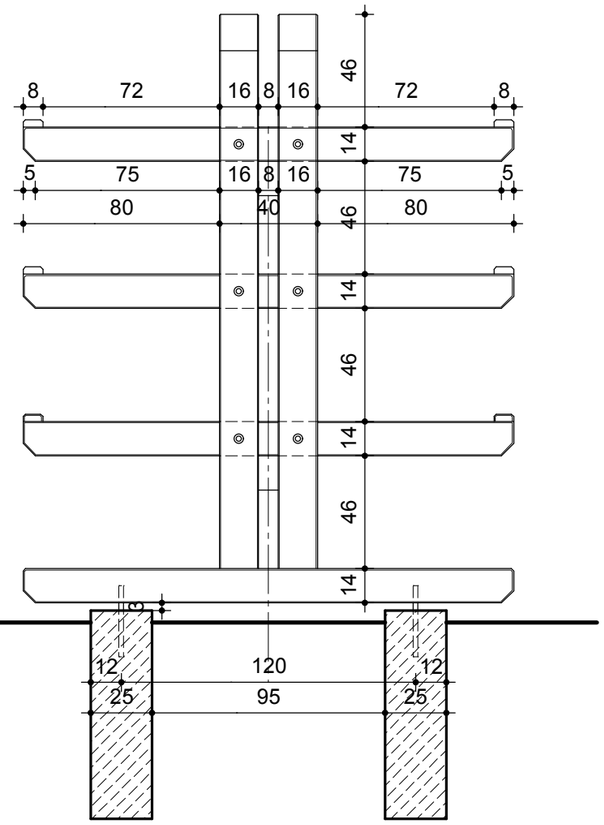

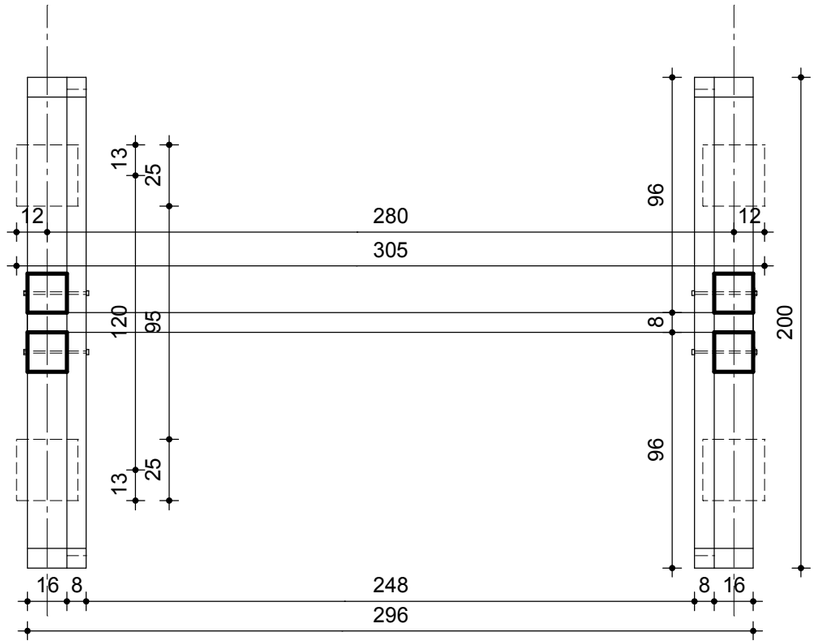

UWAGI:
-stopy fundamentowe z betonu C25/30 (B25),
- posadowienie na gruncie rodzimym,
- wykonać podkład z betonu B10 grubości 10 cm,
- przyjęto grunt średniospoisty w stanie plastycznym,
- w przypadku innych parametrów, fundament dostosować do warunków lokalnych,
- słup mocowany za pomocą ocynkowanej kotwy stalowej,
- zachować 3-5 cm dystans pomiędzy stopą betonową a słupem drewnianym,
- elementy drewniane łączone za pomocą łączników systemowych,
śrub M12 lub połączenia ciesielskie,
- elementy wykonać z drewna dębowego, struganego, z fazowaniem szerokości 0,5 cm,
- drewno zabezpieczone impregnatem koloryzującym w kolorze "ciemny dąb",
- elementy metalowe ocynkowane lub ze stali nierdzewnej,
- wszystkie materiały budowlane powinny posiadać odpowiednie atesty i certyfikaty,
– dopuszcza się stosowanie materiałów zamiennych o porównywalnych parametrach
w uzgodnieniu z nadzorem autorskim i Inwestorem,

STOJAK NA KAJAKI skala 1:25

"AKWADRAT" Sp. z o.o. ul. Mieszka I 57/5, 66-400 Gorzów Wlkp., tel. /95/ 738 86 68				
OBIEKT:	STOJAK NA KAJAKI			
ADRES:	DRAWIEŃSKI PARK NARODOWY			1. ARK. NR
TYTUŁ RYS.:	RZUT, PRZEKRÓJ POPRZECZNY I PODŁUŻNY		1:25 SKALA	
	IMIĘ I NAZWISKO SPECJALNOŚĆ UPRAWNIEŃ	NR UPR.	DATA	PODPIS
PROJEKTANT:	mgr inż. arch.Grzegorz Gąsiorek upr. budowlane do projektowania bez ograniczeń w specjalności architektonicznej	LOIA/10/2004/GW	28.07.2014r.	